X-TRAIL NISMOのすべて

nismo

X-TRAIL NISMOのすべて

nismo

実車評価で磨き抜かれるNISMOロードカー

NISMO PERFORMANCE

“走り”を追求した
専用チューニングの紹介

走行性能のこだわり >

空力を味方につける
NISMO専用デザインを紹介

空力デザインのこだわり >

より自分らしく
人と差をつけろ

スポーティーな室内空間 >

ボディカラーラインアップ >

NISMO専用ディーラーオプション >

WEBカタログ

主要諸元表/装備表

走行性能のこだわり

NISMOのこだわりポイント

シャシーチューニング >

NISMO tuned e-4ORCE >

加速感チューニング >

タイヤ・ホイール：NISMOらしい操安性と電動車にふさわしい静粛性の両立

・ARIYA NISMOで採用し好評なミシュラン PILOT SPORT EVを採用
　コンパウンド、内部構造をNISMO専用にチューニングし燃費性能を
　考慮したうえで操安性と静粛性を両立した。

・高いスタビリティを確保する為、インチアップ(20インチ←18インチ)と
　ワイドリム化(8.5J ← 7.5J)で、タイヤの接地面積・旋回時の剛性を向上させ、
　タイヤの性能を最大限に引き出すことを可能にした。

・専用タイヤに併せてVDCの車両最適化

サスペンション :「高いスタビリティ」と「軽快さ」・「上質感」を確保したシャシー性能

- スプリング・ストラット&リヤショックアブソーバーの特性を変更し、高次元でシャシー性能をバランス
- ボディモーションを低減しつつ、4輪をしなやかに動かすことで、操舵に対する高いレスポンス、および接地感の高いフラットな乗心地を実現

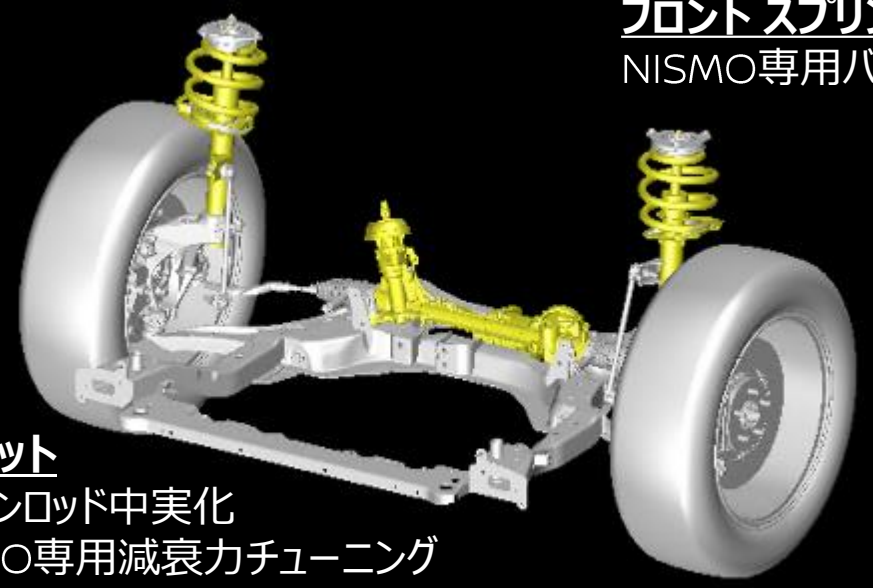

フロント スプリング / リヤ スプリング
NISMO専用バネ定数アップ

ストラット
ピストンロッド中実化
NISMO専用減衰力チューニング
Swing Valve**採用**

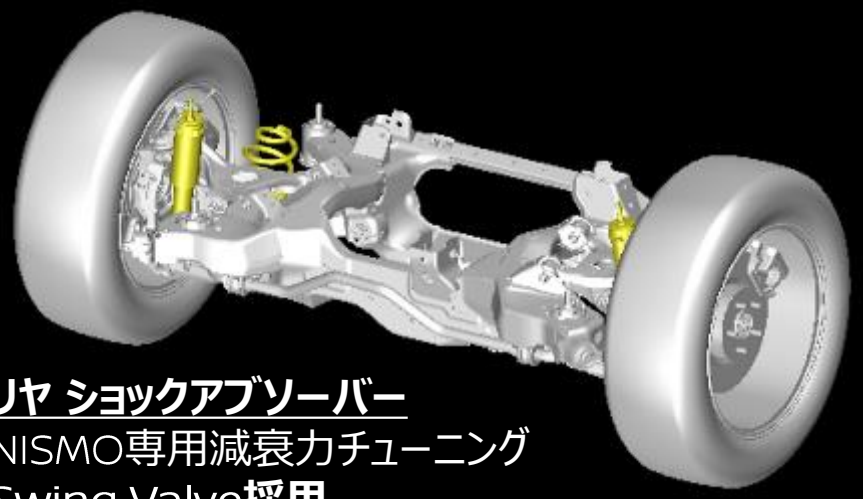

リヤ ショックアブソーバー
NISMO専用減衰力チューニング
Swing Valve**採用**

ストラット・ショックアブソーバー チューニング

カヤバ製Swing Valve(日産初採用)

ボディモーションの抑制
→ ゆったり遅い入力
＝ 極微低速域の**減衰力Up**

背反性能
Swing Valveにより両立

不整路での接地性確保
→ 細かく速い入力
＝ 中低速域の**減衰力Down**

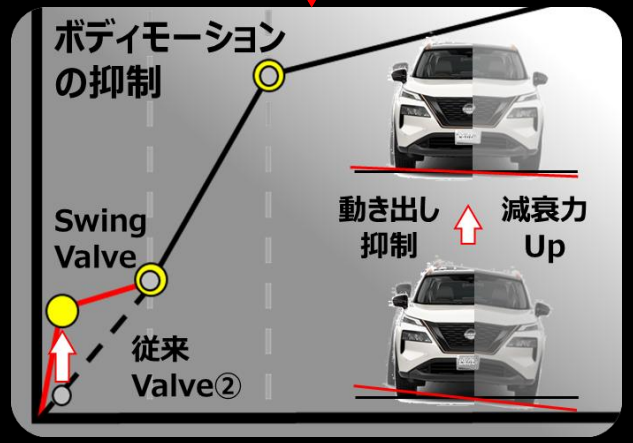

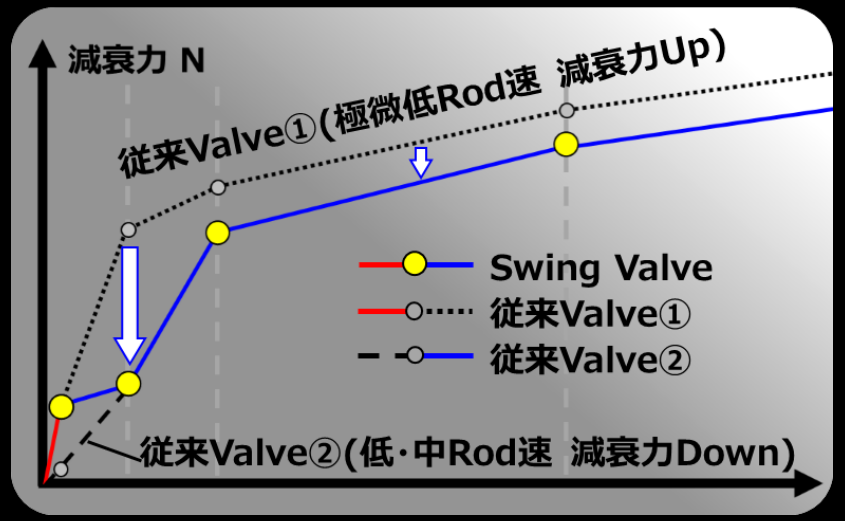

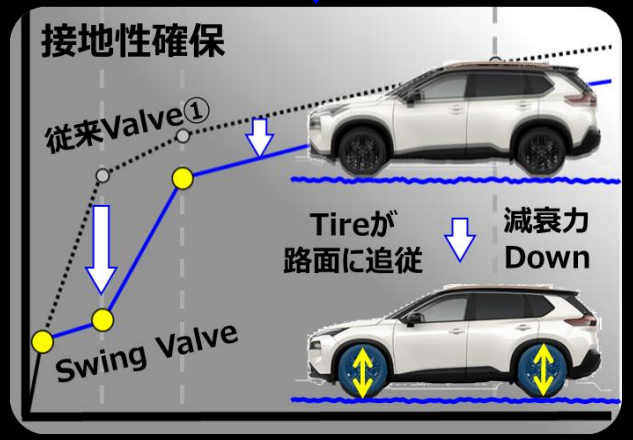

NISMO tuned e-4ORCE

旋回の速さと気持ちよさ、高い安心感を実現

GT-RのATTESA E-TSで培った"フロントタイヤに余裕を持たせた4WD"を基に
NISMOの高い接地性と、モーター駆動の圧倒的な制御応答で更なるトラクションを追加。

目指した姿

- コーナー後半でアクセルを踏んでも、車がハンドルを切った方向に思い通りに向かう
- 制御が車両の旋回を緻密にコントロールすることで、外乱が入っても安定性を維持

ATTESA E-TS

前後独立モーター4WD
＋日産・NISMOの制御技術・ノウハウ

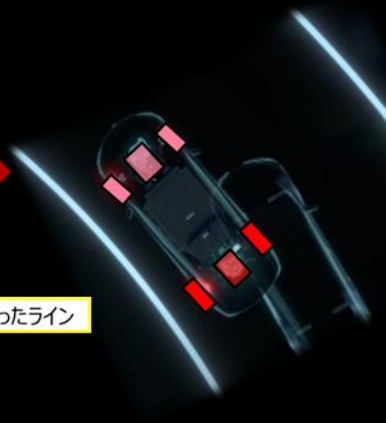

4WD制御専用化により、
限界走行域でも高いライントレース性を確保

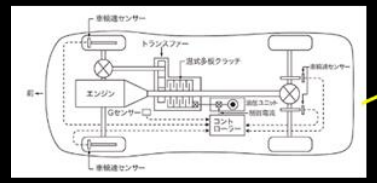

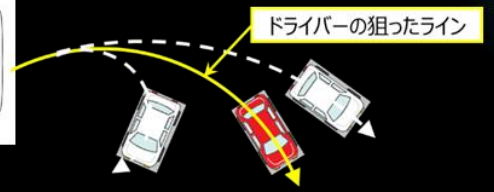

ドライブモードによるチューニング

加速特性とあわせ、AUTO/SPORTモードの前後駆動配分を専用化。狙いのシーンで走行性能を最適に！

◇各ドライブモードの設定

ドライブモード	加速力・レスポンス	減速力		後輪駆動配分	狙い
SPORT		基準車踏襲			●NISMOらしいレスポンスを感じて走れる ●**アクセルで積極的に車をコントロール**し、ワインディングを爽快に走れる
AUTO *		基準車踏襲	+		●日常遣い、**雪道も含めあらゆる路面で安定性を損なわず軽快**に走れる ●**余裕の追い越し加速**で伸びも良い
ECO	基準車踏襲	基準車踏襲			●燃費を重視したモード

是非ご試乗の際はAUTOモード、SPORTモードをお試しください！

OFF-ROADモード、SNOWモード：基準車踏襲　　灰色：基準車設定

*始動時は常にAUTOモードが選択されます。

スポーティと上質を両立させた“爽快で伸びやかな加速フィール”を実現

●SPORTモード

◇例：ワインディングでの40km/h からの加速

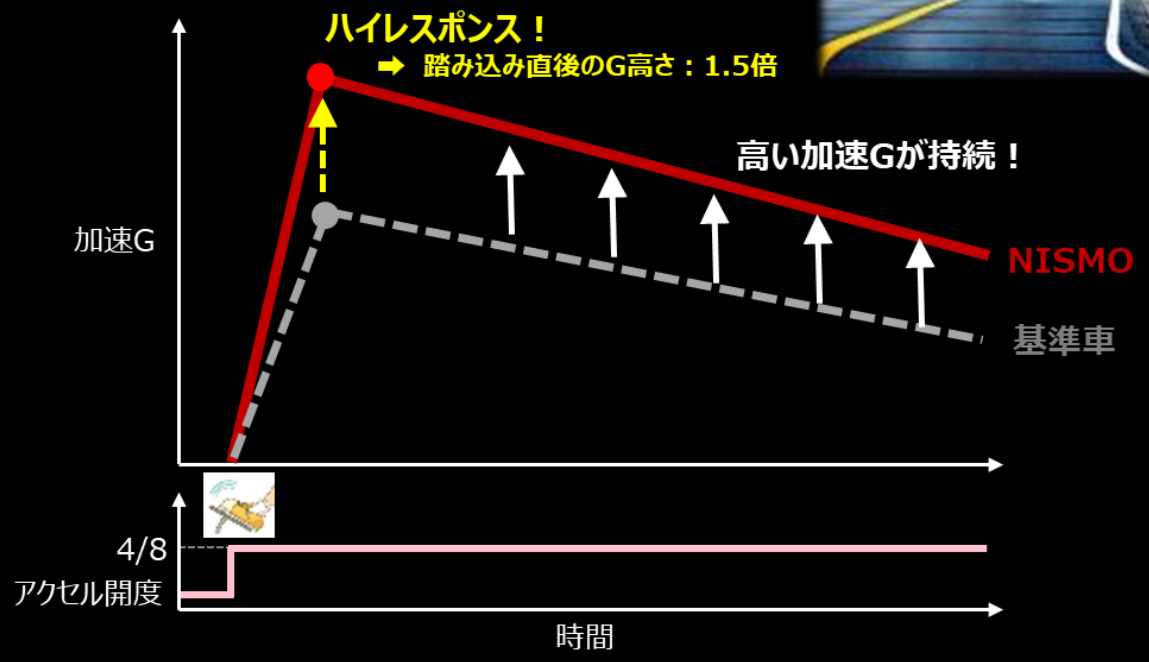

力強いレスポンスと高い加速Gにより、気持ちの良い爽快な加速で**スポーティさ**を感じられるモード

●AUTOモード

◇例：高速道路での80km/h からの加速

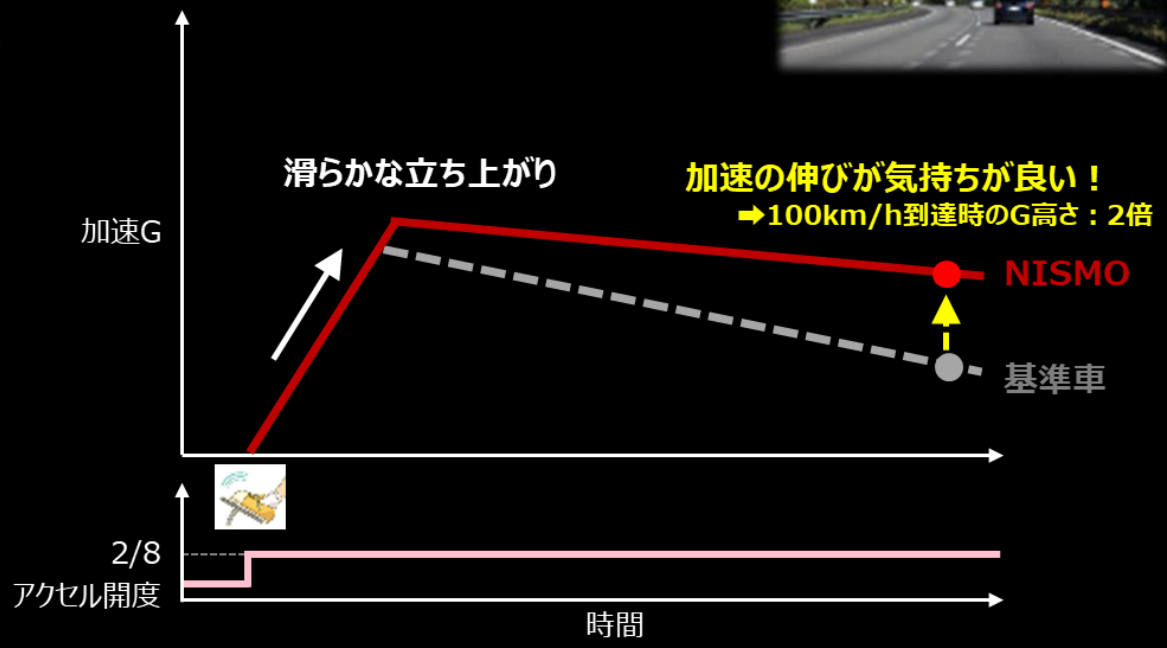

日常使いで余裕かつ軽快に走れ、力強さと扱い易さをバランスさせた、**上質さ**を感じられるモード

空力デザインのこだわり

NISMOのこだわりポイント

NISMO専用フロントグリル >

NISMO専用ロアフィニッシャー >

軽量・高剛性エアロホイール >

NISMO専用フロントグリル

NISMO専用フィニッシャー

- NISMOロードカーの「性能向上のためのデザイン」のアイコンであるレッドアクセント
- ワイドでビジュアル・スタビリティーある低重心なフロント/リヤビュー

<フロント>

<リヤ>

NISMO専用フィニッシャー

- インテグレートしたリップスポイラーが車体底面積を拡大しダウンフォースを強化
- 低く位置するレッドアクセントのアイキャッチによる低重心なサイドビュー

エアロダイナミクス
nismo
► 基準車同等のCd値をキープしながらダウンフォースを向上し、操安性向上に貢献
ダウンフォースを29%向上
Downforce

軽量・高剛性エアロホイール

NISMO専用リヤフォグランプ

スポーティーな室内空間

NISMOのこだわりポイント

NISMO専用インテリア >

NISMO専用シート >

NISMO専用チューニング
RECARO製スポーツシート >
NMC扱いオプション

NISMO専用インテリア

- 高い質感と機能性を両立したドライバーオリエンテッド感
- メカニカルでハイテックなテクスチャーによる研ぎ澄まされたパフォーマンス感の表現

NISMO専用シート

洗練されたスポーティーさを表現した
ブラックコーディネーション

アルカンターラ®ファブリックと専用パッド形状による
確かなホールド性能

- **オーラNISMOで好評を得ているRECARO製スポーツシートを採用しクルマとの一体感を向上**

ホールド性：ヨー/ロール方向での体の動きをおさえるシート形状
シート剛性：シェル構造を採用する事で高い剛性を確保
シートポジション：テストドライバーによるチューニングで最適なポジション

安心してシートに身体をあずけ、運転に集中できる

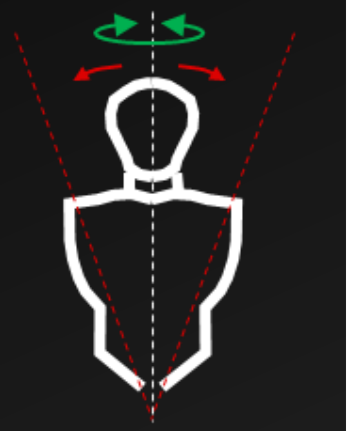

緑：ヨー方向
赤：ロール方向

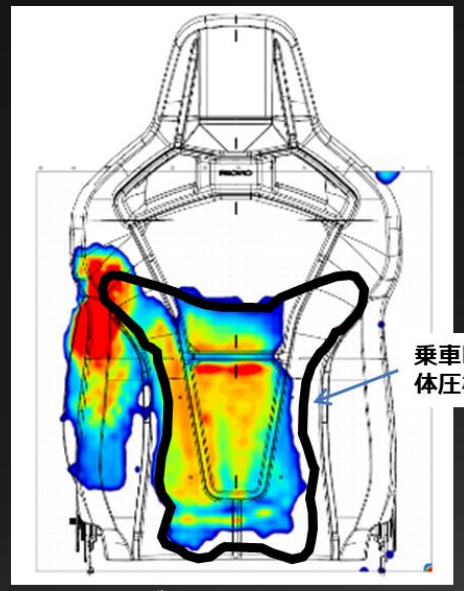

コーナリング時(0.8G)の体圧分布

- **ヒーター単独システム設定**

視認性、操作性の良い日産車向けソフトウェアを適合させ
クッションサイドに設定し機能とデザインを両立したフィニッシャーを新設。
仕様を落とす事なくアフター品以上の品質と使い勝手を確保。

ボディカラーラインアップ

6 Colors

3 Two-tones
/ 3 Mono-tones

★ 特別塗装色

NISMO専用ディーラーオプション

1.NISMOフロアマット

○ブラック/レッドステッチ、「NISMO」刺繍ワッペン付

「NISMO」エンブレムを配したスポーティ感と高級感あふれるフロアマットです。
固定用フック穴を純正と同位置にすることでマットをしっかりと固定。また走行時のズレを最小限に抑えるようマット裏面をフェルト素材にする工夫がなされています。

<「NISMO」エンブレム>

2.NISMOプラスチックバイザー

○「NISMO」エンブレム付

小雨時にもウインドウガラスを少し開けて車内の換気ができるなど、実用性の高いアイテムのプラスチックバイザー。
さりげなく配した「NISMO」エンブレムがクールな印象を演出します。

<「NISMO」エンブレム>

3.NISMOナンバープレートリム

○マットダーククロム、「NISMO」エンブレム付

ダーククロムにサテンメッキを施し、マット調に仕上げた最高級仕様のナンバープレートリム。
シャープな形状に立体的に見える「NISMO」エンブレムをあしらいました。

4.NISMOナンバープレートロック

○「NISMO」ロゴステッカー付、ロックボルト3本・キー付

ナンバープレートを盗難から守るロックボルト。市販の工具を使っての取外しは困難なため、盗難抑止効果があります。
「NISMO」ロゴステッカー付なのでドレスアップとしてもおすすめです。

5.NISMOセキュリティホイールロック

○ブラック、「NISMO」レーザー刻印、ロックボルト/スプラインラグナット

盗難防止に高い効果を発揮するロックナットと、専用ソケットが必要なラグナットをセットにし、ロック機能の強化を図りました。ブラック色でホイールを引き締めます。

NISMOドアステップアクセントプレート

Oカーボン調/レッドストライプ、「NISMO」ロゴ入り

上質なカーボン調×レッドストライプでスポーティさを表現したプレート。唯一無二の存在感を放つNISMOロゴが、乗車するたびにドライバーに高揚感を与えます。

<フロント>

<リヤ>

<「NISMO」ロゴアップ>

NISMOドアインナープロテクター

Oカーボン調/レッドストライプ、「NISMO」ロゴ入り(フロントドア部)

乗降時に靴や荷物等でつきやすいキズや汚れを防止し、ドアインナー部をスポーティにドレスアップするアイテムです。機能とデザインを両立させるため車種専用設計としました。

<フロントドア>

<リヤドア>

NISMOラゲッジマット

Oブラック/レッドステッチ、「NISMO」刺繍ワッペン付

「NISMO」フロアマットと同じブラックスレッドをプレーンカットで仕立てた 生地を採用 。フロアマットと同時に装着することで、さらに統一感のあるスポーティ な印象を演出できます。また荷物の搭載を配慮し、「NISMO」ロゴは刺繍ワッペンを採用しました。

<「NISMO」刺繍ワッペン>

NISMOピラーガーニッシュ

○カーボン調、「NISMO」ロゴ入り(フロントドア部)、センターピラー/リヤピラー6枚セット

上品な仕上がりのカーボン調ピラーガーニッシュ。フロントドア部に配した「NISMO」ロゴがアクセントとなり、サイドビューを精悍な印象に引き締めます。プラスチックバイザー装着車にも装着可能です。

NISMOウィングサイドガーニッシュ

○カーボン調/レッドストライプ、「NISMO」ロゴ入り、左右2枚セット

カーボン柄に配したレッドストライプがアクセントとなり、スポーティ感を演出します。

NISMOアンテナガーニッシュ

○カーボン調、「NISMO」ロゴ入り、左右2枚セット

カーボン柄と「NISMO」ロゴが存在感をアピールします。

NISMOバックドアガーニッシュ

○カーボン調/レッドストライプ、「NISMO」ロゴ入り

カーボン柄に配したレッドストライプがアクセントとなり、スポーティ感を演出し、リヤ部を引き締めます。